PLN减速机OP7选项查询表

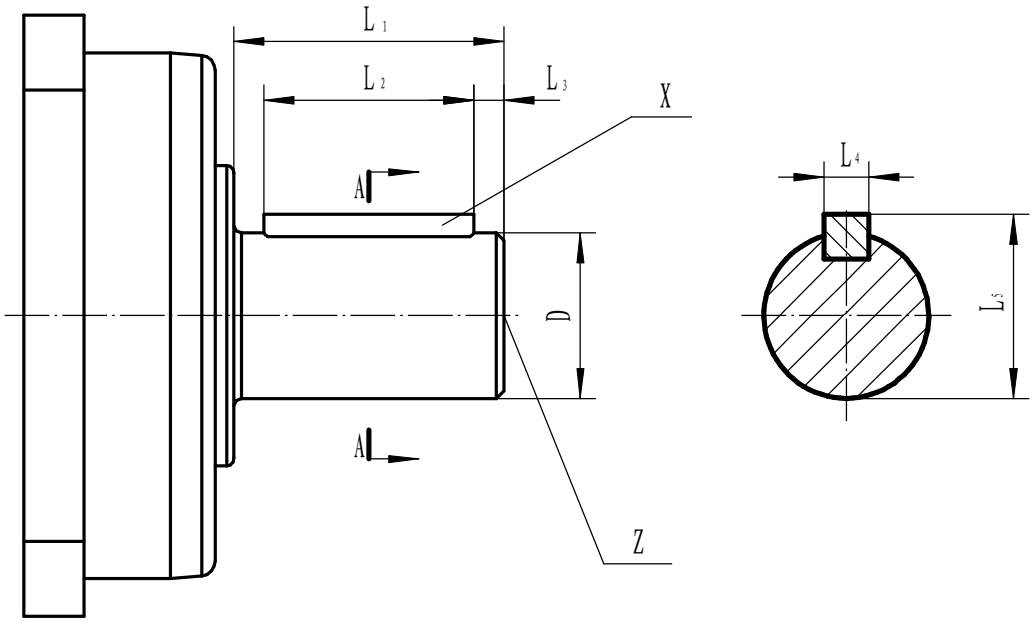

尺寸 / 内容 / 型号	D	L_1	L_2	L_3	L_4	L_5	X	Z
PLN70	16	28	25	2	5	18	A5×5×25	M5×12.5
PLN70+OP14	19	28	20	4	6	21.5	A6×6×20	M6×16
PLN90	22	36	28	4	6	24.5	A6×6×28	M8×19
PLN115	32	58	50	4	10	35	A10×8×50	M12×28
PLN142	40	80	65	8	12	43	A12×8×65	M16×35
PLN190	55	82	70	6	16	59	A16×10×70	M20×42

注意：1. PLN70+OP14减速机加OP7比较特殊，当输出轴轴颈为φ19时候请大家注意.

2. 正常情况下所有OP14减速机与原装减速机OP7选项相同。

PS: OP8特殊输出轴（客户定制输出轴），请客户出图纸并签字盖章传给纽卡特公司.

标记	处数	更改文件号	签字	日期
设计		于维刚	2010.1.22	
			日期	

OP7选项

纽卡特行星减速机（沈阳）有限公司

图样标记	重量	比例
		1:1
共 张	第 张	